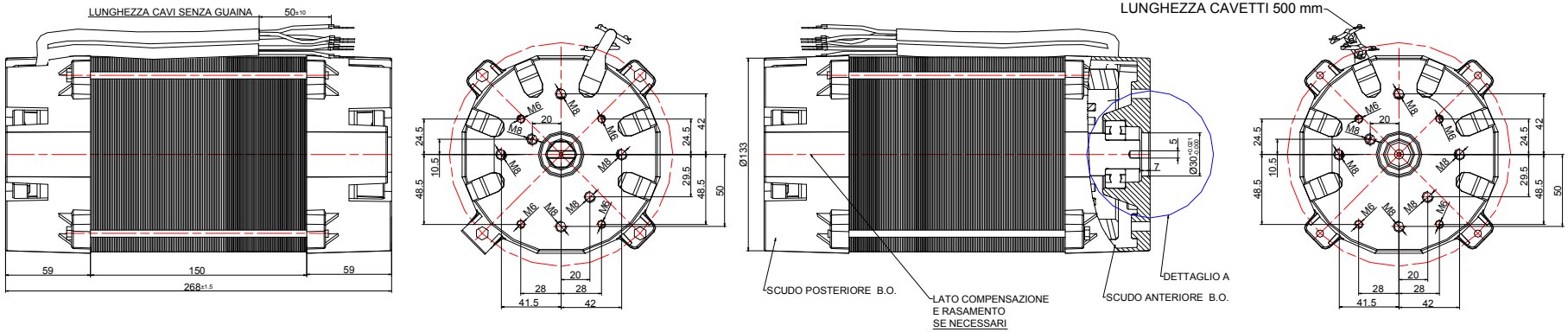

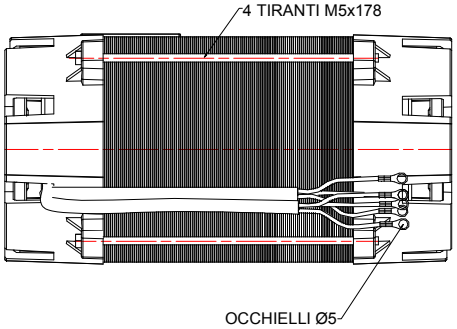

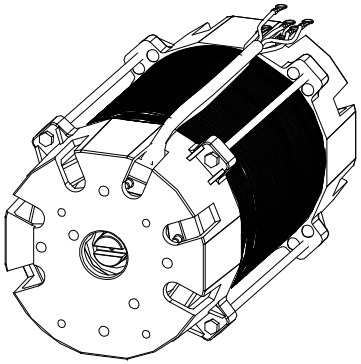

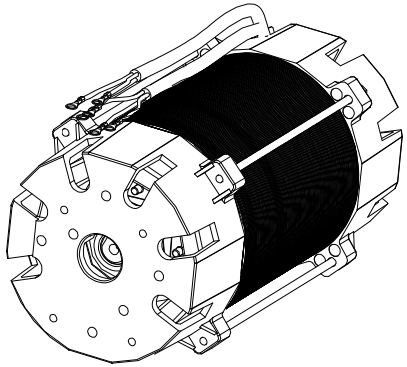

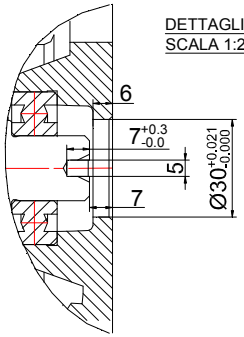

CONCENTRICITA' DIAM.TOLLERATI	VISTO	MATERIALE	MODELLO MOTORE MBO 4P, 5.2kW	PROGETTO:
	VALTARO MOTORI Borgo val di Taro 43043 PARMA (IT)		DENOMINAZIONE PEZZO MOTORE BAGNO OLIO TRIFASE, SERIE MBO 4520, Ø135, 4POLI, 5.2kW, 230/400V, 50Hz, S3-30%, STANDARD	SPECIFICHE NON QUOTATE QUOTE SENZA TOLLERANZA GRADO DI PRECISIONE IT 9
	Tutti i diritti a termine di legge del suddetto disegno vietano ogni tipologia di comunicazione e riproduzione a terzi se non previa autorizzazione scritta dalla società Valtaro Motori S.r.l. che ne detiene la proprietà.		MATERIALE E LAVORAZIONE	DISEGNO DERIVATO DA..
SMUSSI E RACCORDI NON QUOTATI 0.5x45°				SCALA / N° PEZZI
	N° CODICE	N° DISEGNO T290716CMP	SPECIFICHE	DATA 14/11/2018 / FIRMA A.B.